ГБПОУ ПО "Псковский агротехнический колледж"

План застройки площадки

V Открытого Регионального чемпионата

"Молодые профессионалы" Ворлдскиллс Россия" Псковской области R-11 Предпринимательство

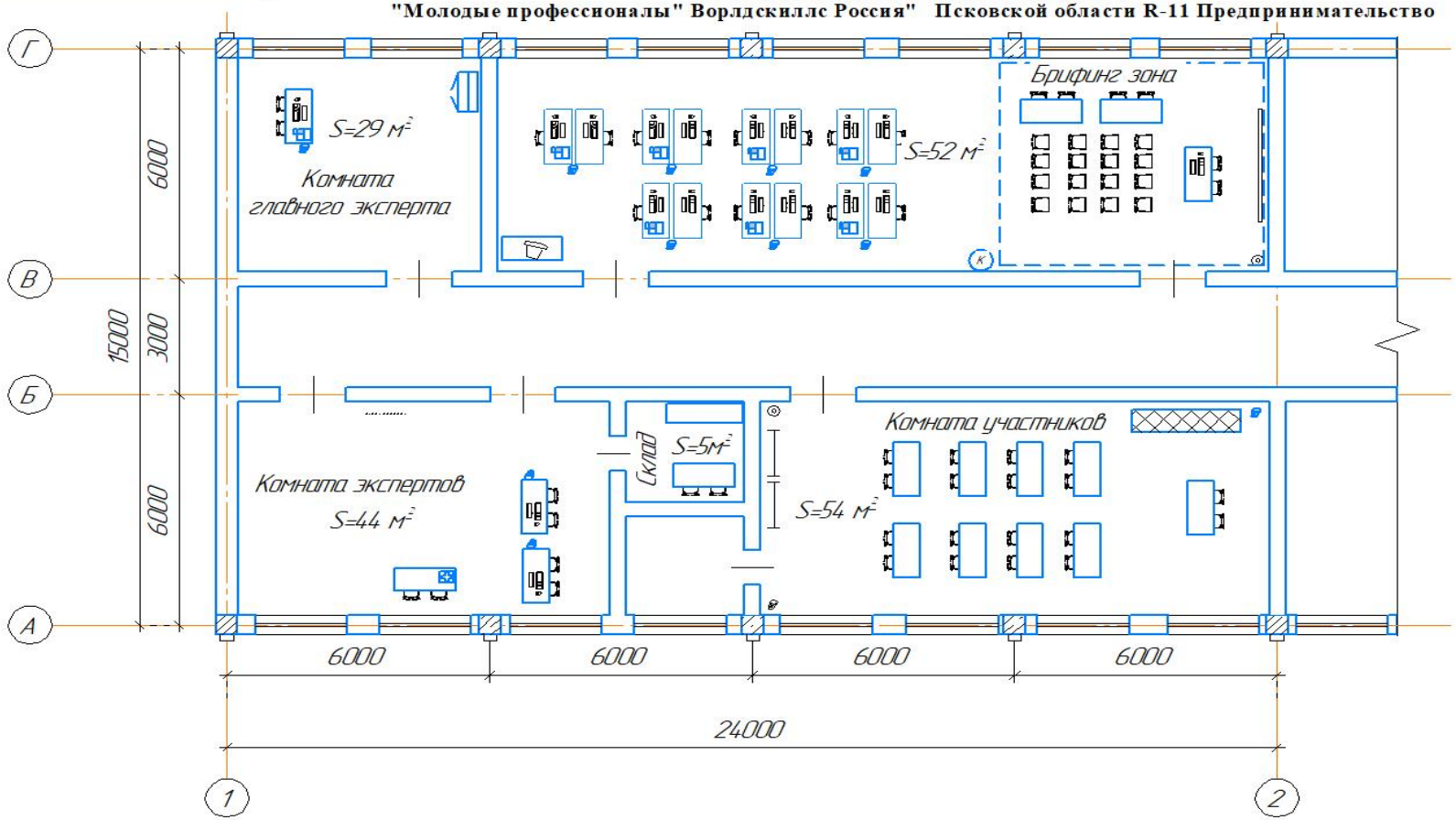

Условные обозначения

- стол
- стул
- компьютер
- шкаф
- корзина для мусора
- огнетушитель
- шкаф закрываемый
- аптечка
- МФУ
- вешалка
- куллер
- шкаф

Изм.	Лист	№ докум.	Подп.	Дата
Разраб.				
Пров.				
Т.контр.				
Н.контр.				
Утв.				

ГБПОУ ПО "Псковский агротехнический колледж"

План застройки площадки по компетенции "Предпринимательство"

Лит.	Масса	Масштаб
		1:200
Лист	Листов	1

Перв. примен. | Справ. № | Подп. и дата | Инв. № дубл. | Взам. инв. № | Подп. и дата | Инв. № подл.

Копировал

Формат А3